Anwendungshinweis

Süßwaren

Laser-Kennzeichnung für Süßwaren-Produkte

Bei der Produktion hochwertiger Süßwaren ist der Einsatz von Lasern für klare, gestochen scharfe Produktinformationen bereits sehr verbreitet. Die Vorteile haltbarer Aufdrucke machen die Laser-Kennzeichnung jedoch zu einer reizvollen Alternative für Süßwarenhersteller aller Preisklassen, besonders solcher, die ihre Produkte auch international vertreiben.

Die Herausforderung:

Wie in so vielen Lebensmittelsparten ist eine haltbare Produktkennzeichnung auch für Süßwarenhersteller wichtig. Bei tintenbasierten Drucklösungen wird die Haltbarkeit von Kennzeichnungen häufig durch MEK oder andere geruchsintensive Lösemittel sichergestellt. Diese sorgen für eine sehr gute Haftfähigkeit auf Produktverpackungen. Süßwarenhersteller möchten den Einsatz solcher Lösemittel gern vermeiden, da deren starker Geruch ihre Produkte beeinträchtigen kann.

Eine beliebte Alternative zu tintenbasierten Drucklösungen sind Wachsdrucker, da sich hiermit viele Verpackungen ohne geruchsintensive Lösemittel bedrucken lassen. Mit Wachsdruckern aufgebrachte Kennzeichnungen sind allerdings weniger haltbar, vor allem wenn die Produkte verschifft werden. Durch Erschütterungen während des Transports können die Verpackungen vermehrt aneinander reiben. So kann die Kennzeichnung teilweise entfernt oder beschädigt werden. Dadurch können beim Einzelhändler Produkte ohne die erforderlichen Aufdrucke zu Mindesthaltbarkeitsdatum und Chargennummer ankommen.

Der Videojet-Vorteil:

Das Videojet 3330 CO_2 Laser-Kennzeichnungssystem bietet gestochen scharfe, dauerhafte Codes auf einer Vielzahl von Süßwarenverpackungen. Mit 30 Watt Leistung kann der Drucker Produkte bei Geschwindigkeiten von bis zu 900 m pro Minute kennzeichnen. Die Laserröhre des Videojet 3330-Systems ist mit größerem Gasvolumen und optimierter Luftkühlung für eine Lebensdauer von mehr als 45.000 Stunden ausgelegt. Diese Laser-Kennzeichnungslösung bietet außerdem den Videojet CLARiTY™ Controller, der hilft Bedienerfehler zu reduzieren und so eine korrekte Produktkennzeichnung sicherzustellen. Mit erweiterten Produktivitäts-Tools finden Sie außerdem die Ursache von Anlagenausfällen und erzielen nachhaltige Prozessverbesserungen.

Haltbare Kennzeichnungen ohne den Geruch tintenbasierter Kennzeichnungsverfahren

Süßwarenhersteller investieren in der Regel viel Zeit und Ressourcen, um sicherzustellen, dass ihre Verpackung auffällig und ansprechend ist. Dies wird immer wichtiger, weil fast die Hälfte der Verbraucher spontan kauft.*

Herstellern hochwertiger Süßwaren ist bewusst, dass industriell wirkende Mindesthaltbarkeitsdaten und andere Produktinformationen den Gesamteindruck einer eleganten Verpackung beeinträchtigen können. Daher nutzen viele dieser Hersteller Laserdrucker für gestochen scharfe Codes auf ihren Produktverpackungen.

Nicht nur Hersteller hochwertigerer Süßwaren haben die Vorteile von Laser-Druckern bei Süßwaren erkannt. Diese Lösung bietet dauerhafte Kennzeichnungen nahezu ohne Geruchsbeeinträchtigung.

Süßwaren wie z.B. Schokolade können Gerüche aufnehmen. Daher sind Inkjet-Kennzeichnungssysteme mit Lösungsmitteln wie MEK weniger erwünscht, auch wenn diese für sehr gute Haltbarkeit der Kennzeichnungen sorgen. Eine beliebte Alternative sind dann Drucker, die mit wachsbasierten Tinten arbeiten. Wachsbasierte Tinten kommen ohne Lösungsmittel aus. Einige von ihnen sind sogar von FDA für Anwendung auf Lebensmitteln zugelassen.

Die Haltbarkeit von Kennzeichnungen kann jedoch bei wachsbasierten Tinten zum Problem werden, vor allem, wenn das Produkt über weite Strecken verschifft wird. Durch Erschütterungen während des Transports können die Verpackungen vermehrt aneinander reiben. So kann die Kennzeichnung teilweise verblassen und unlesbar werden. Trifft die Lieferung so beim Einzelhändler ein, kann er wegen des fehlenden Mindesthaltbarkeitsdatums und anderer Informationen das Produkt gar nicht verkaufen. Gegebenfalls müssen dann erst noch Etiketten manuell angebracht werden.

Hersteller von Süßwaren brauchen daher eine Kennzeichnungslösung, die zugleich geruchsarm und haltbar ist. Außerdem muss diese Lösung mit den hohen Geschwindigkeiten an ihren Produktionslinien mithalten können. Große Süßwarenhersteller produzieren nicht selten 300 bis 600 Einheiten pro Minute.

** Mintel report, Sugar, Confectionery and Breath Fresheners, Dez. 2014*

Lernen Sie den Videojet 3330-Laserdrucker kennen

Der Videojet 3330 ist ein 30-Watt CO_2 Laser-Kennzeichnungssystem, das die genau die richtige Leistung bereitstellt um mit den schnellen Liniengeschwindigkeiten mitzuhalten. Andere Arten von Lasern, z. B. Faselaser-Systeme, eignen sich nicht für Süßwaren, weil sie häufig direkt das Verpackungsmaterial durchdringen. Laser arbeiten ohne Tinten und Flüssigkeiten und daher ist eine geruchsbedingte Produktbeeinträchtigung von vornherein ausgeschlossen.

Der Videojet 3330 verfügt über eine luftgekühlte Laserquelle, die praktisch keinerlei Wartung erfordert. Das System liefert maximale Leistung und verlängerte Lebensdauer der Laserquelle von bis zu 45.000 Stunden durch optimierte Gesamtleistungsabgabe. Komplette Flexibilität des Systems – mit 21 Optionen für Kennzeichnungsfenster, 3 Markierköpfen, 13 Linsen und 3 Wellenlängen. Die optionale CLARiTY™ Benutzerschnittstelle mit integrierten Softwarefunktionen hilft, Bedienerfehler zu vermeiden und eine korrekte Produktkennzeichnung sicherzustellen.

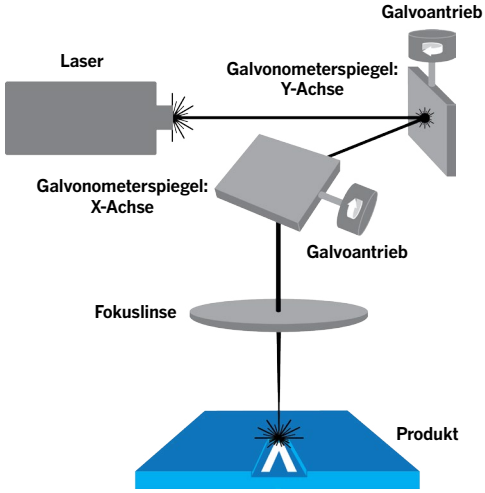

Lasertechnologie

CO_2-Lasersysteme

Über 20.000 Standard-Konfigurationsmöglichkeiten bieten Flexibilität und vermeiden Störungen:

- 32 Positionierungsmöglichkeiten für den Markierkopf
- 21 Markierfenster
- 3 Wellenlängen
- 2 IP-Schutzklassen für Kennzeichnungseinheiten (IP54, IP65)
- 3 Längen des abnehmbaren Verbindungskabels
- 2 Energieoptionen (10 Watt oder 30 Watt)

Bedarfsabhängige Positionierung des Strahls

= **32** standardmäßige Strahlführungsoptionen für die Positionierung des Markierkopfs

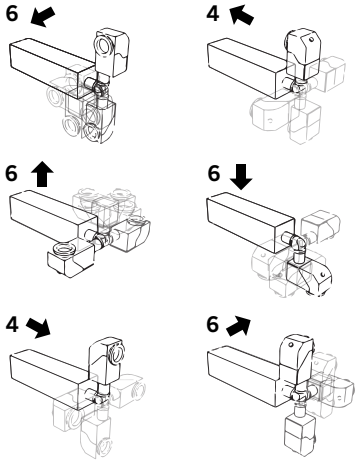

Fazit

Süßwarenhersteller brauchen Kennzeichnungslösungen, die die Vorteile beider Optionen vereinen: keine Gerüche, Beständigkeit und schnelle Liniengeschwindigkeiten. Das Videojet 3330 Laser-Kennzeichnungssystem ist ideal für Süßwarenhersteller, die eine flexible Lösung benötigen. Mit dem branchenweit größten Support-Netzwerk ist der Videojet 3330 zudem die ideale Lösung für die hohen Anforderungen von Süßwarenherstellern an das Drucken komplexer Kennzeichnungen.

Sprechen Sie mit uns. Gemeinsam finden wir eine maßgeschneiderte Lösung für die Anforderungen in Ihrer Produktion.

Telefon **+41 (0)62388 33 33**
E-Mail **info.switzerland@videojet.com**
Internet **www.videojet.ch**

Videojet Technologies Suisse GmbH
Gummertliweg 7
4702 Oensingen

© 2016 Videojet Technologies GmbH Alle Rechte vorbehalten.

Videojet Technologies arbeitet fortlaufend an der Verbesserung ihrer Produkte. Wir behalten uns das Recht vor, Design und/oder technische Daten ohne Vorankündigung zu ändern.